HELAGO-SK, s.r.o.
Obchodný register Mestského súdu v Bratislave III
oddiel Sro, vložka 93626/B
Kosodrevinová 2
82107 Bratislava
IČ: 47479256, DIČ: 2023908898
Tel: 02/55565291
E-mail: info@helago-sk.sk
Web: http://www.helago-sk.sk

Kohútik priamy, označenie 4, vŕtanie 4,0 mm

Objednávací kód: **6632.441340040**

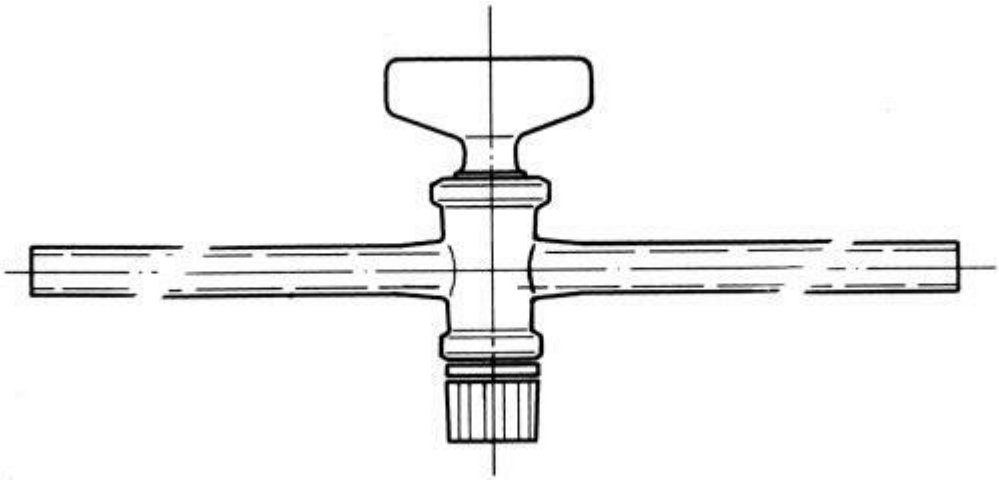

Cena bez DPH	34,40 Eur
Cena s DPH	41,28 Eur

Parametre

d × l [mm]	10 x 110
Množstevná jednotka	ks

jednocestný se skleněným kladívkem